КОМПАНИЯ

АЛЬЯНС

2020

Многолетний опыт успешных поставок оборудования

Компания «Альянс» бережно относится к своим партнерам, считая их главным достоянием

Комплексный подход к проектам

- От разработки техпроцесса для отдельной детали, до построения производственной цепочки изделия.
- Разработка производственных участков и цехов.
- Имитационное моделирование производственного процесса

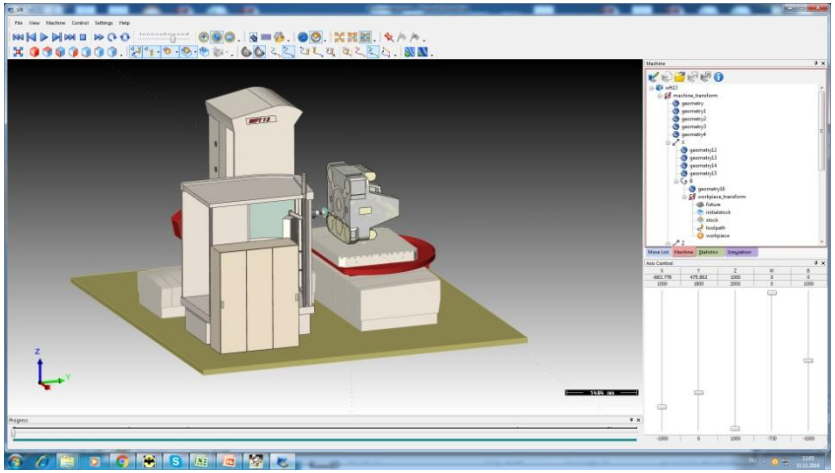

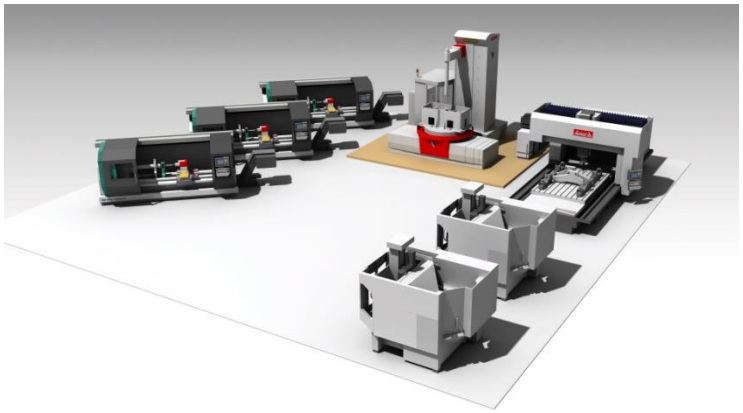

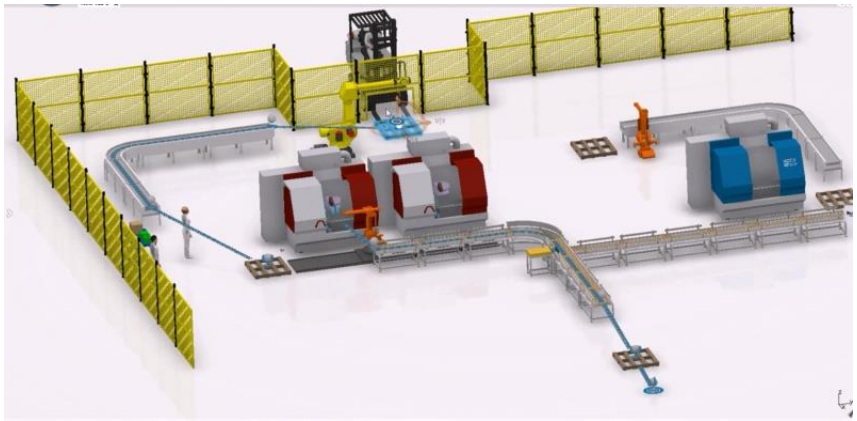

Реинжиниринг производства

- Применения средств имитационного моделирования и бизнес аналитики производства. Построения виртуальной модели предприятия в состоянии "Как есть" и выборы вариантов построения модели предприятия "Как может быть" и "Как должно быть".

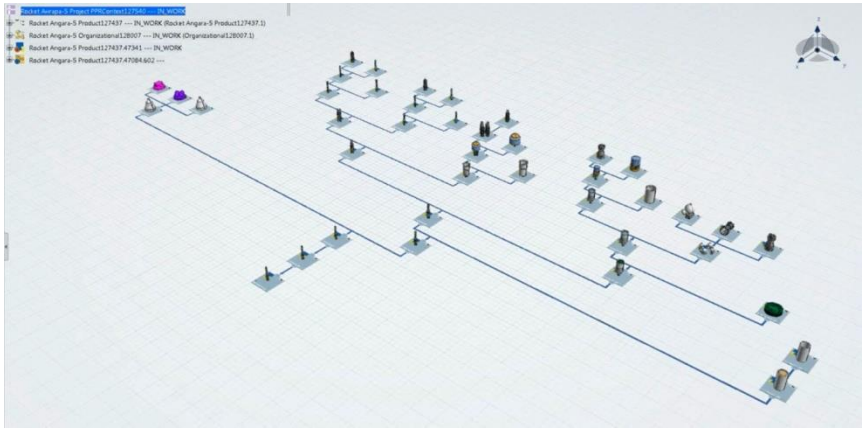

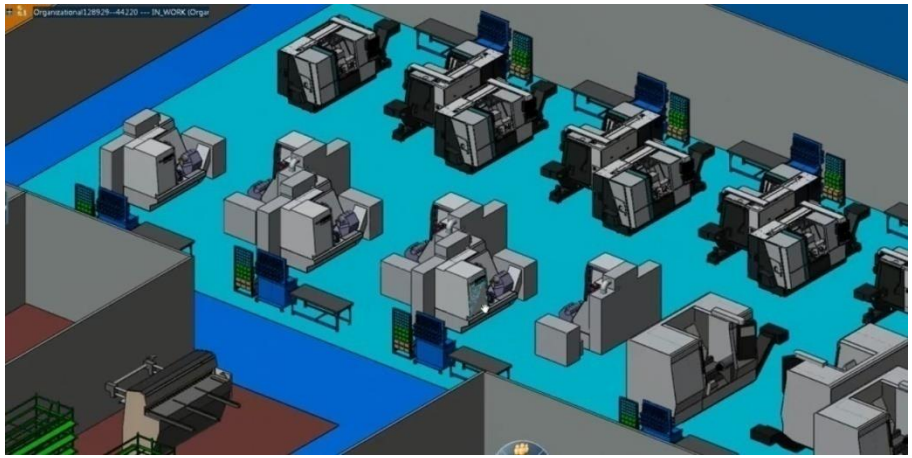

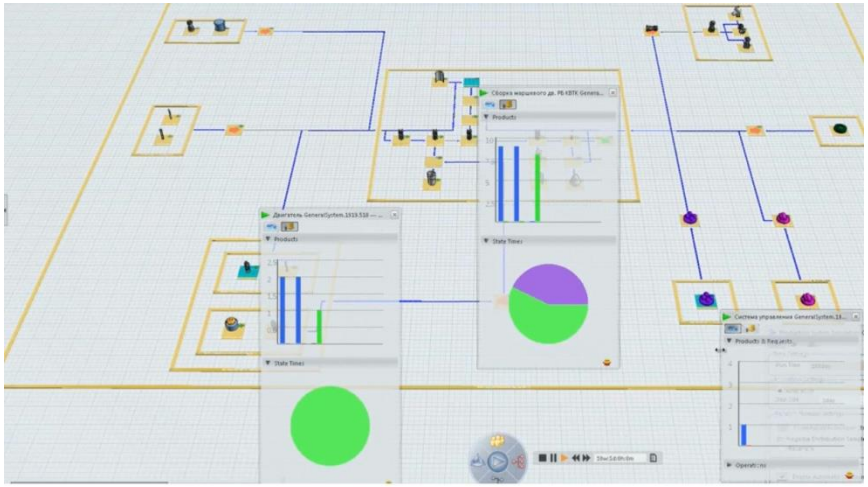

Оптимизация действующих технологических процессов

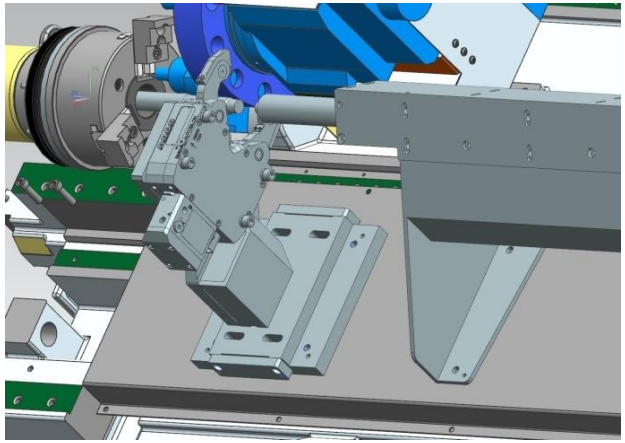

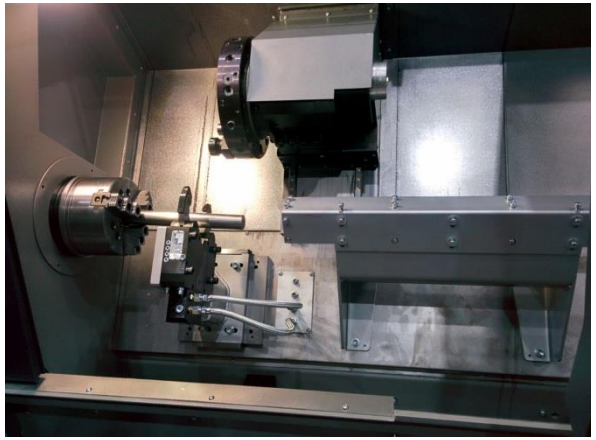

Деталь «Винт»

-Уменьшение количества станков с 4-х до 1-го

- 3-х сменная автоматическая работа

- Многостаночное обслуживание одним оператором

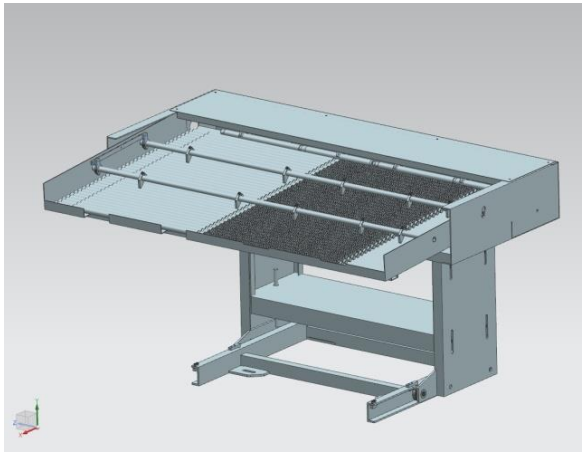

Разработка и изготовление специальной оснастки и приспособлений

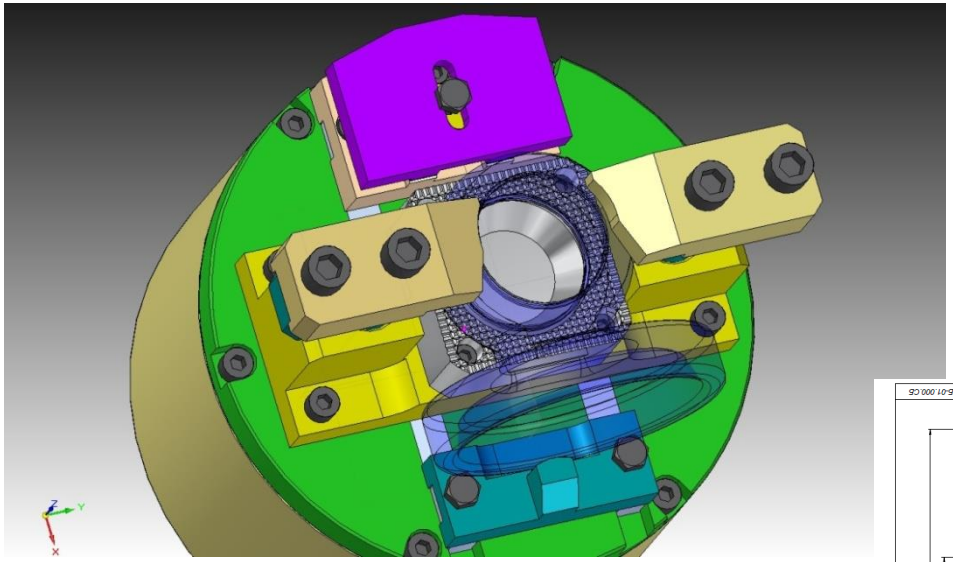

Данное приспособление позволяет закреплять 19-типоразмеров деталей «Проушина». Иногда требуется замена кулачков и передвижение противовеса

Приспособление работает на законах физики. Противовес автоматически компенсирует припуск заготовки и компенсирует деформацию отверстия от действия центробежной силы. Точность расточки отверстия 10 мкм

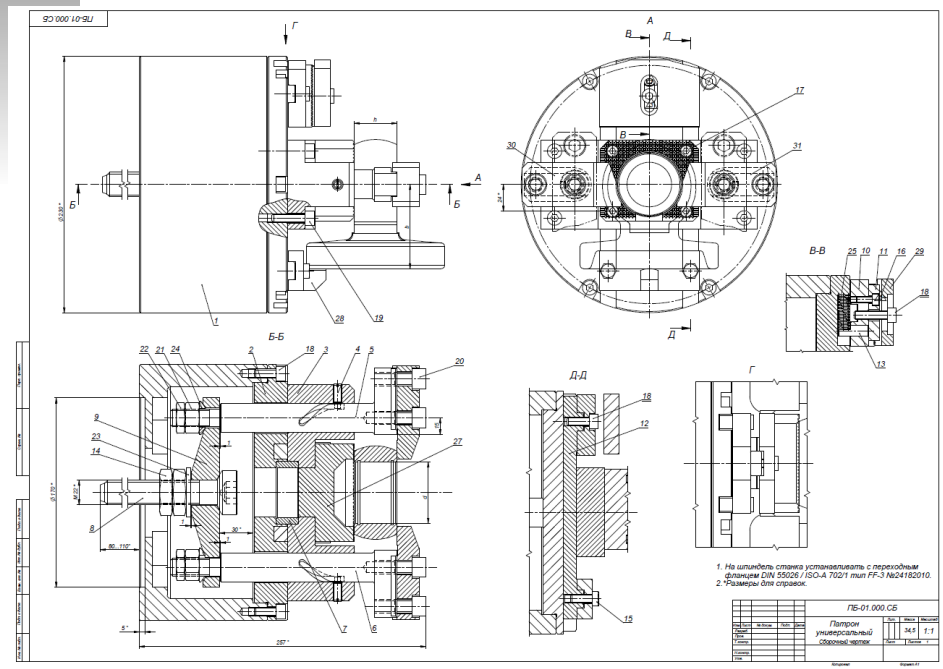

Высокоточные бесконтактные измерительные системы

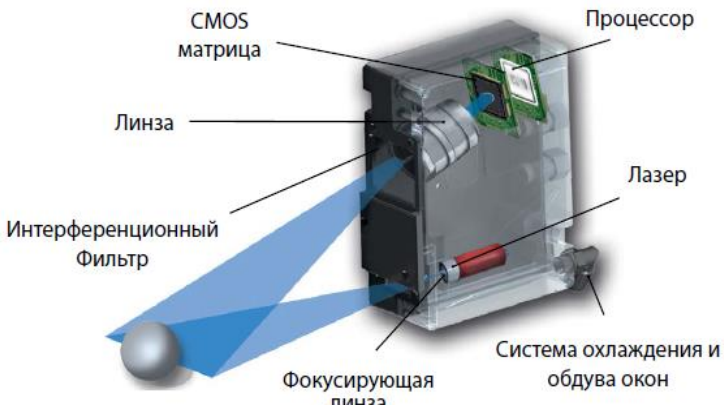

Программное обеспечение позволяет рассчитать:
- Размер диаметра
- Радиусы сопряжений и размеры канавок
- Некруглость
- Нецилиндричность
- Дефекты поверхности отверстий
- 3D модель внутренней поверхности детали и др.

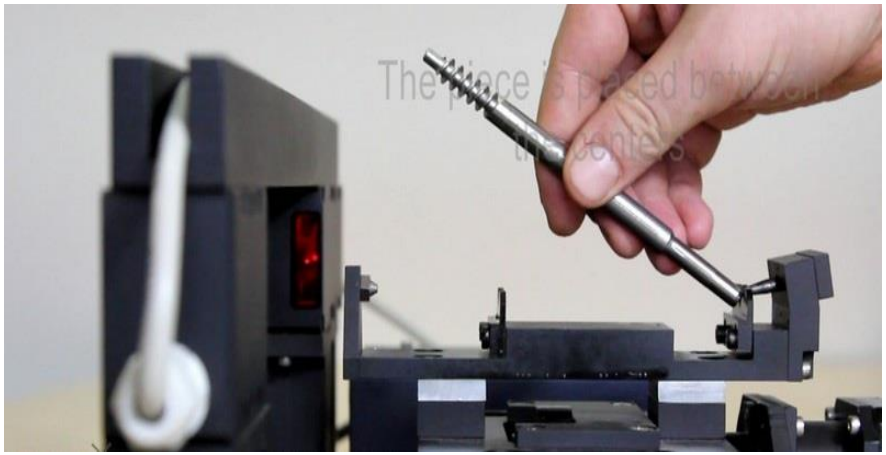

Адаптивные технологии

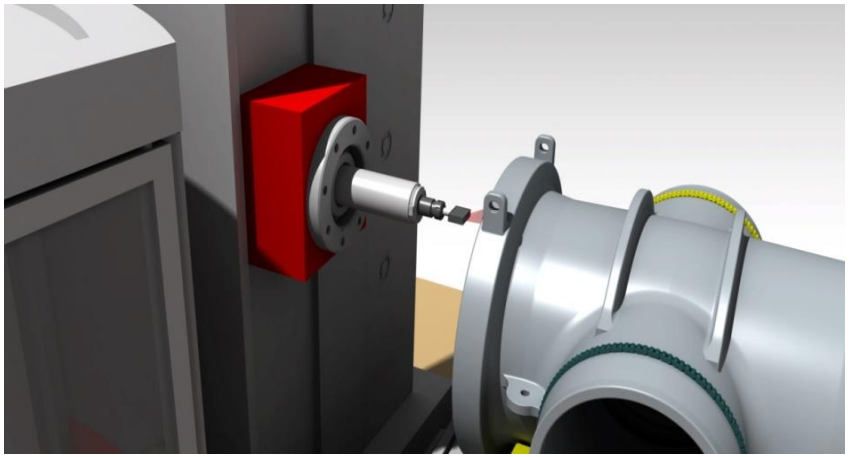

Технология позволяет повысить точность обработки, оптимально распределить припуск на заготовке. Уменьшить , а иногда и исключить влияние износа режущего инструмента, отжима детали. Программно (автоматически) скорректировать неточность станка.

Пример применения технологии: точная обработка валов и отверстий. Допуск размера±1 мкм. Диаметр обрабатываемых размеров до 25 мм.

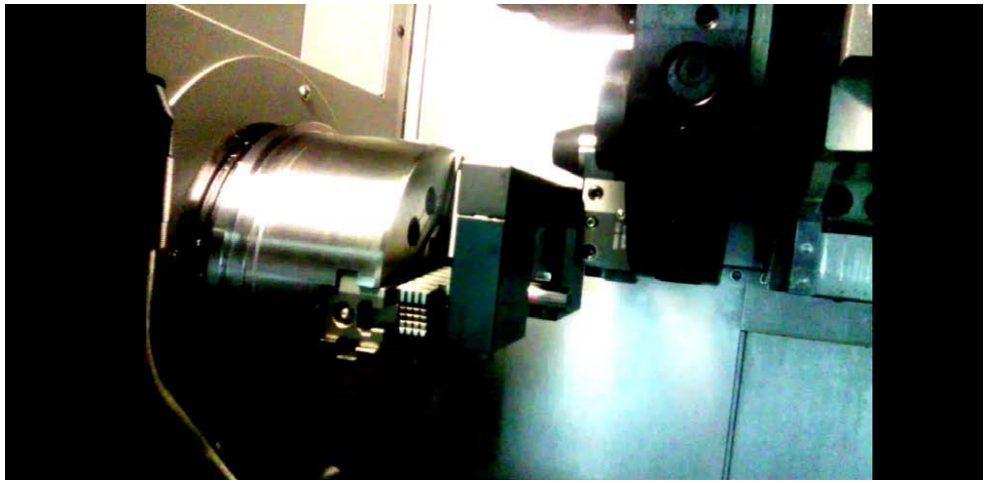

Раскрой листа, сварка трением перемешиванием

Технологические службы компании «Альянс» обладают не малым опытом в области организации линий раскроя, обработки листового материала, раскроя профильных заготовок от поставки отдельной единица оборудования до поставки полного комплекса оборудования и работ под задание заказчика:

- машины термической (кислород, плазма) и лазерной резки с ЧПУ;
- роботизированные линии резки профильного и трубного проката, сборочно-сварочных линий балок таврового, двутаврового и коробчатого сечений;
- машины для сварки трением с перемешиванием;
- запасные части для машин термической резки, сварочного и иного оборудования.

Сборочно-сварочные технологии, судостроение, строительство верфей

Совместно с одним из мировых лидером в области проектирования и строительства верфей **SANGSANGIN SHIP MACHINERY CO., LTD. (Южная Корея)**, компания «АЛЬЯНС» предлагает полные циклы работ:

- Проверка технических характеристик, схемы планировок судостроительной верфи и анализ осуществимости проекта
- Анализ производительности и судостроительное планирование производства
- Оптимизация планировки судостроительной верфи
- Концептуальная проработка
- Планировка участков производства и отдельных цехов участка
- Проверка производственной процедуры и потока материалов на верфи
- Проверка системы спуска судна на воду (сухой док, стапель, система передвижной грузовой платформы и т.д.)
- Планировка механизмов, оборудования и кранов в цехе
- Планировка кранов на верфи, в доке и причале
- Планировка транспортной магистрали
- Оптимизация планировки верфи
- Базовое проектирование
- Стратегия конструирования верфи
- Подготовка спецификации механизмов и оборудования, включая краны
- Выбор и оценка стоимости механизмов, оборудования и кранов

И ещё многое многое другое. Нет задач, которые нам не под силу!

Видеопризентация проекта: https://youtu.be/QB-8vrm-8wA

Обучение и подготовка персонала заказчиков

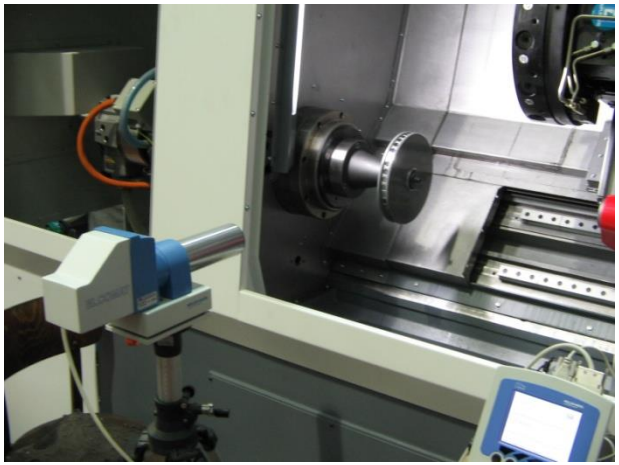

- Особо важное значение уделяется обучению и подготовки персонала предприятий партнеров компании "Альянс": операторов, механиков, электронщиков. Есть возможность проводить обучение в специальных центрах обучения с выдачей дипломов и сертификатов.

Департамент образования города Москвы

ЛИЦЕНЗИЯ

№ 034881 от «13» марта 2014 г.

На осуществление образовательной деятельности по указанным в приложении (приложениях) образовательным программам.

Настоящая лицензия предоставлена федеральному государственному автономному учреждению «Научно-учебный центр «Сварка и контроль» при МГТУ им Н.Э. Баумана»

ФГАУ «НУЦСК при МГТУ им. Н.Э. Баумана»

Основной государственный регистрационный номер юридического лица (ОГРН) 1027739709249

Идентификационный номер налогоплательщика 7701027490

Серия 77Л01 № 0002305

Спасибо за внимание!

- Компания Альянс 2020 г.
- www.stankialiance.ru